Alucobond®-Schrank

450

Der Alucobond-Schrank steht auf Rollen und ist zum Freistellen auch rückseitig perfekt verarbeitet. Alle Flächen sind innen und aussen aus 4 mm dicken, hellgrauen, einbrennlackierten Verbundplatten. Die Faltschiebetüre lässt sich nach links oder rechts öffnen und ist in Segeltuch (Dacron in verschiedenen Farben), Polyester, Filz und Textilien lieferbar.

THUT MÖBEL

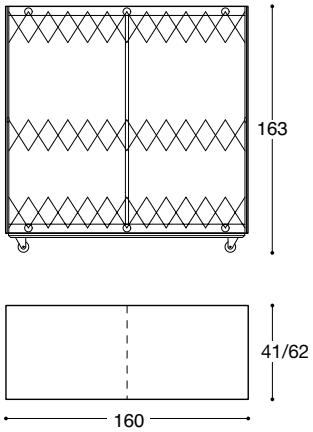

Die Masse des Alucobond-Schrankes:
Höhe 163 cm, Breite 160 cm, Tiefe 41 cm oder 62 cm

Korpus aus Alucobond hellgrau, Faltvorhang aus Dacron, Polyester, Filz oder Textilien gemäss unseren Materialmustern. Eine Öffnung zur Kabeldurchführung ist vorbereitet. Zubehör: Tablar, Kleiderstange, Garderobenauszug und Schubladen.

Korpus mit Kleiderstange, die seitlich an der Struktur befestigt wird, für Schranktiefe 62 cm.

Korpus mit Garderobenauszug, zur Montage unter Tablar, für Schranktiefe 41 cm.

Schublade auf Vollauszug zur Montage in beide Korpustiefen (41 cm und 62 cm).

Mass- und Ausstattungsänderungen jederzeit vorbehalten.
Die abgebildeten Farben sind nicht verbindlich. Verlangen Sie bitte unsere Materialmuster.

Thut Möbel, CH-8107 Buchs ZH, Telefon +41 (0)44 440 60 60, www.thut.ch