385	Folien-Schrank	VK CHF
	Holzteile Buche massiv und MDF Buche furniert	
	Bespannung Dacron, Spezialfarben und Drucke möglich	
	Andere Thut Textilien möglich	

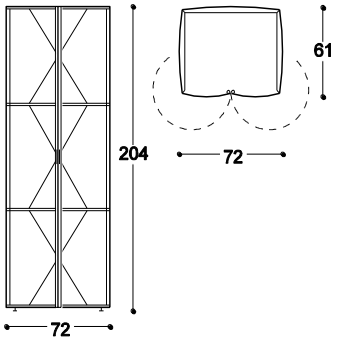

385.001	Tiefe 61, Höhe 204	
385.001.WE	Folien-Schrank Dacron weiss, leer	2'850.-
385.001.DF	Folien-Schrank Dacron farbig, leer	2'850.-
Zubehör		
385.010.BU	Tablar Buche, B71 x T58	120.-
385.011.BU	Fix-Tablar Buche, B71 x T58 für Kleiderstange	120.-
385.021.AE	Kleiderstange, B71 (kann auch an den Schrankdeckel montiert werden)	55.-
385.099	Zuschlag mit Lenkrollen, H+2cm	105.-
385.033.KA	Drahtkorb ausziehbar, für Montage unter Fixtablar	370.-
	Innen H16 x B55 x T55 (Preis ohne Fixtablar)	

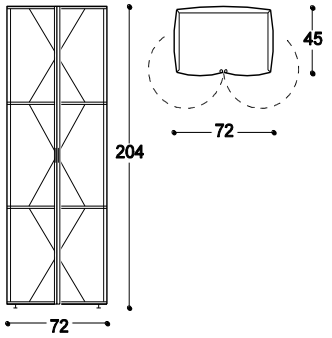

385.002	Tiefe 45, Höhe 204	
385.002.WE	Folien-Schrank Dacron weiss, leer	2'800.-
385.002.DF	Folien-Schrank Dacron farbig, leer	2'800.-
Zubehör		
385.012.BU	Tablar Buche, B71 x T42	115.-
385.013.BU	Fix-Tablar Buche, B71 x T42 für Garderobenauszug	115.-
385.093.NI	Garderobenauszug, zur Montage unter Fix-Tablar, Auszugslänge 30cm	80.-
385.099	Zuschlag mit Lenkrollen, H + 2cm	105.-

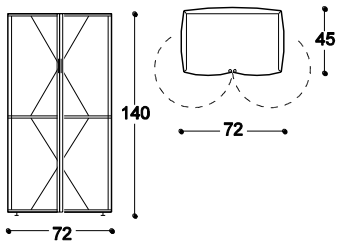

385.003	Tiefe 45, Höhe 140	
	Deckblatt Aluminium eloxiert	
385.003.WE	Dacron weiss, leer	2'755.-
385.003.DF	Dacron farbig, leer	2'755.-
Zubehör		
385.012.BU	Tablar Buche, B71 x T42	115.-
385.013.BU	Fix-Tablar Buche, B71 x T42 für Garderobenauszug	115.-
385.093.NI	Garderobenauszug, zur Montage unter Fix-Tablar, Auszugslänge 30cm	80.-
385.099	Zuschlag mit Lenkrollen, H + 2cm	105.-

Alle Masse in cm. Preis- und Ausstattungsänderungen jederzeit vorbehalten.