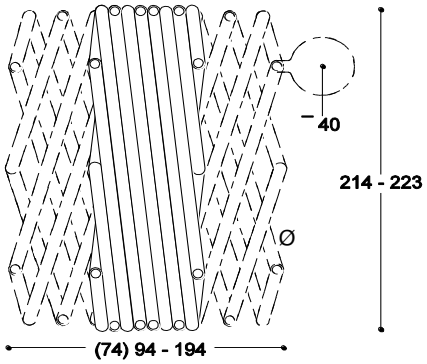

990	Scheren-Bett	VK CHF
	Rost aus spezial Buchen-Sperrholz	
	Roh, schwarz, weiss oder natur lackiert	
	Breite stufenlos verstellbar von 80 bis 180, Höhe 16 oder 23	
990.001	**Scheren-Bett montiert**	
990.001.BR	Bett, natur ohne Lackierung, montiert	2'385.-
990.001.BN	Bett natur lackiert, montiert	3'175.-
990.001.BS	Bett schwarz oder weiss lackiert, montiert	3'310.-
990.002	**Scheren-Bett zur Selbstmontage**	
990.002.BR	Bett natur ohne Lackierung, zur Selbstmontage	2'125.-
990.002.BN	Bett natur lackiert, zur Selbstmontage	2'920.-
990.002.BS	Bett schwarz oder weiss lackiert, zur Selbstmontage	3'055.-

Zubehör

991.001.BS	Scheren-Bett Nachttisch, MDF schwarz oder weiss lackiert	335.-
991.001.BN	Scheren-Bett Nachttisch, Buche natur lackiert	335.-
991.001.BR	Scheren-Bett Nachttisch, Buche natur ohne Lackierung	290.-
990.210.BL	Bettfüsse lackiert (Betthöhe 23) Zuschlag Sonderhöhe	490.-
990.210.BR	Bettfüsse roh (Betthöhe 23) Zuschlag Sonderhöhe	225.-
990.100.BF	Bett farbig nach RAL oder NCS lackiert, Zuschlag	520.-
990.010	Leuchtenhalterung für "Lifto" von Belux	55.-
	Schwenkleuchte "Lifto" durch den Fachhandel	

990.200	**Faltmatratzen 2- und 3-teilige Verbindung mit Reissverschluss**	
990.202.LK	Latexkern 2-teilig, schwarz, H 12, B 180 (2x90), L 200	2'575.-
990.212.LK	Latexkern 2-teilig, écru, H 12, B 180 (2x90), L 200	2'575.-
990.202.SK	Schaumstoffkern 2-teilig, schwarz, H 12, B 180 (2x90), L 200	2'075.-
990.212.SK	Schaumstoffkern 2-teilig, écru, H 12, B 180 (2x90), L 200	2'075.-
990.203.LK	Latexkern 3-teilig, schwarz, H 12, B 180 (90+2x45), L200	3'205.-
990.213.LK	Latexkern 3-teilig, écru, H 12, B 180 (90+2x45), L200	3'205.-
990.203.SK	Schaumstoffkern 3-teilig, schwarz, H 12, B 180 (90+2x45), L200	2'575.-
990.213.SK	Schaumstoffkern 3-teilig, écru, H 12, B 180 (90+2x45), L200	2'575.-

Alle Masse in cm. Preis- und Ausstattungsänderungen jederzeit vorbehalten.

Matratzenmasse B80 x L200	Bett Aussenmasse B94 x L223
Matratzenmasse B90 x L200	Bett Aussenmasse B104 x L223
Matratzenmasse B100 x L200	Bett Aussenmasse B114 x L222
Matratzenmasse B120 x L200	Bett Aussenmasse B134 x L220
Matratzenmasse B140 x L200	Bett Aussenmasse B154 x L218
Matratzenmasse B160 x L200	Bett Aussenmasse B174 x L210
Matratzenmasse B180 x L200	Bett Aussenmasse B194 x L214

Der stufenlos verstellbare Bettrost erlaubt die Anwendung aller handelsüblichen Matratzen (ausser Federkern).

Thut Möbel AG, CH-8107 Buchs ZH
Telefon +41 (0)44 440 60 60, info@thut.ch, www.thut.ch